平成１９年度三重県高等学校バレーボール選手権大会
兼　第３９回全国高等学校バレーボール選抜優勝大会三重県予選大会
兼　東海６人制総合選手権大会三重県予選大会組み合わせ
≪男子≫

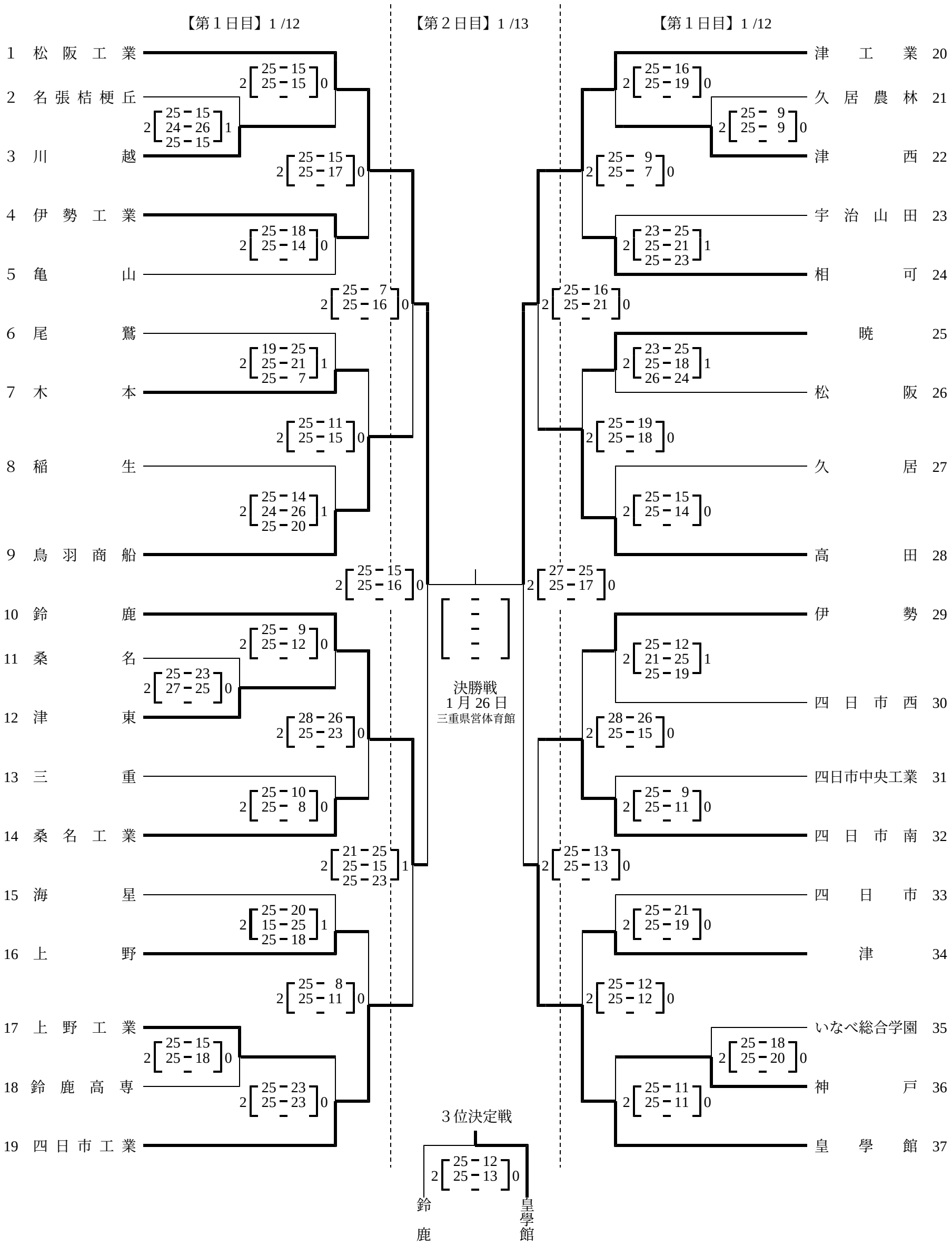
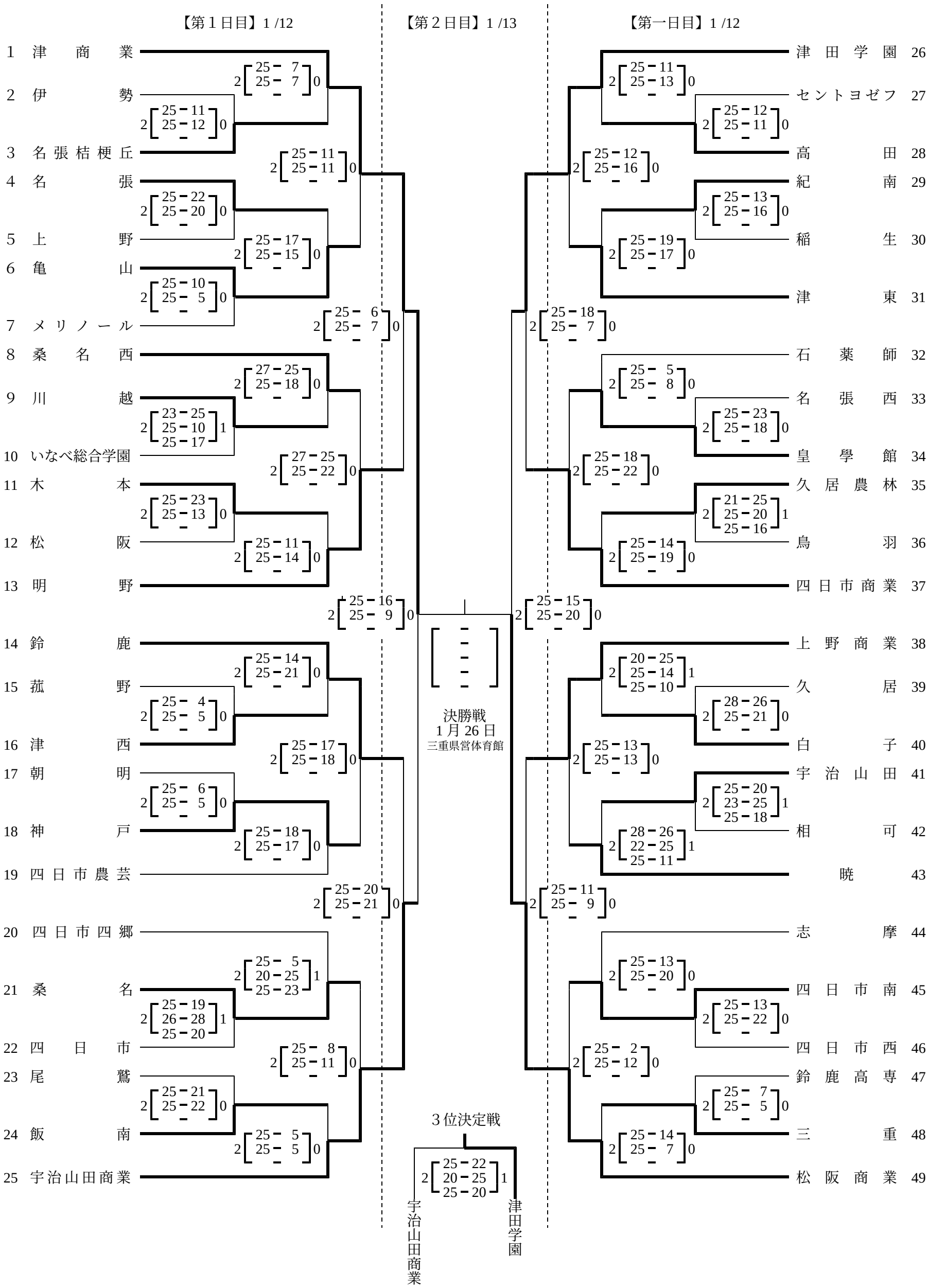
平成１９年度三重県高等学校バレーボール選手権大会
兼　第３９回全国高等学校バレーボール選抜優勝大会三重県予選大会
兼　東海６人制総合選手権大会三重県予選大会組み合わせ
≪女子≫